ГидравлиКом 2021

gidravli.com

hydravlic engineering company COM

МОСТИК ПЕРЕХОДНОЙ

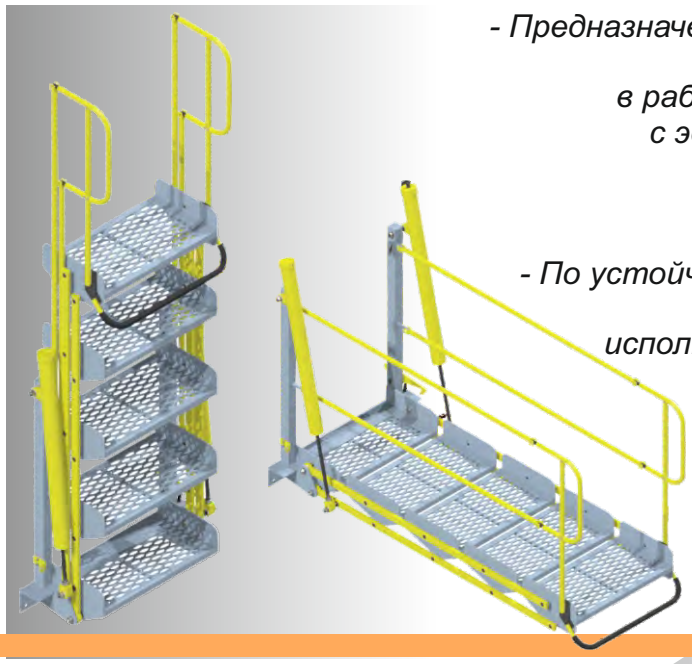

- Предназначен для безопасного и удобного доступа обслуживающего персонала в рабочую зону (авто-, ж/д цистерны и т.п.) с эстакады или с площадки обслуживания (место установки) для проведения необходимых работ.

- По устойчивости к воздействию климатических факторов мостики соответствуют исполнению У - ХЛ категории размещения 1 по ГОСТ Р 15150-69.

Ex

ТОВАР СЕРТИФИЦИРОВАН EAC

Мостики серии МП с маркировкой взрывозащиты по ГОСТ 31441.1-2001 (EN 13463-1:2001) II Gb c IIB T6 соответствуют требованиям Технического регламента Таможенного союза ТР ТС 012/2011 «О безопасности оборудования для работы во взрывоопасных средах». Срок действия сертификата соответствия с 10.07.2020 по 09.07.2025

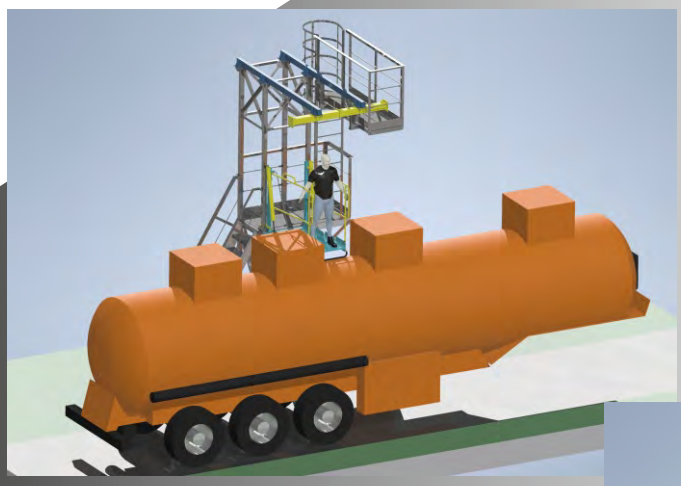

Офис.: г. Москва, ул. Молодогвардейская, д. 59, стр. 4
Производство. (Склад): г. Протвино, Кременковское ш, д. 2
e.mail : info@gidravli.com
Тел.: +7(495)120-22-41

hydravlic engineering company COM

МЕХАНИЗМ ПРОДОЛЬНОГО ПЕРЕМЕЩЕНИЯ

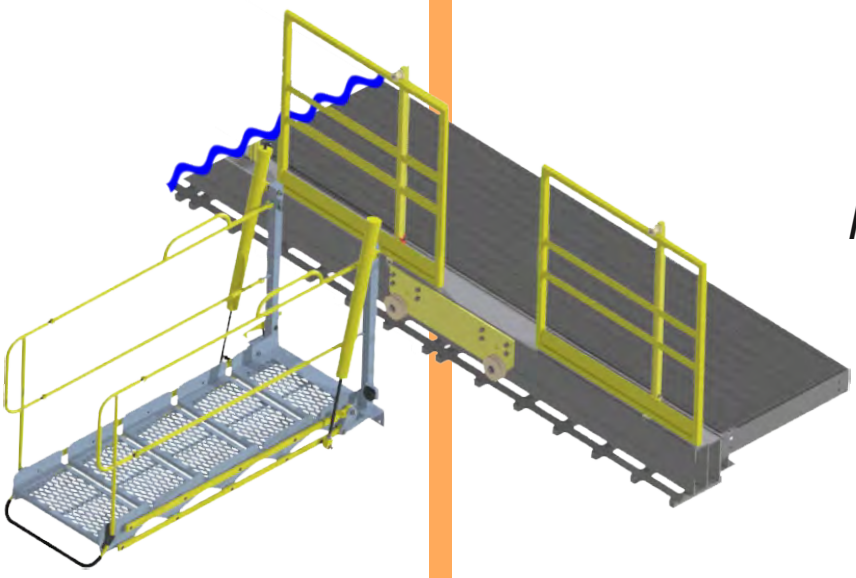

ПЕРЕДВИЖНОЕ ОГРАЖДЕНИЕ

КОМПЛЕКТАЦИЯ:
тележка
направляющая:
длина 2000мм
ограждения:
высота 1250мм

ГидравлиКом

КАЛИТКИ

Калитка высота 1250мм
Калитка ширина 1000мм

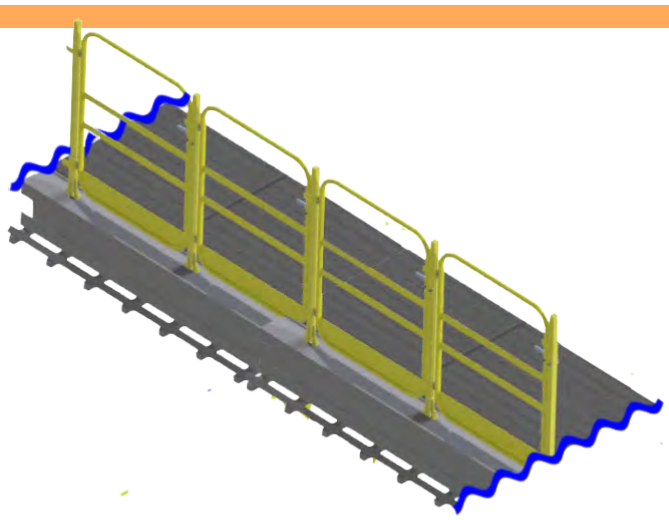

gidravli.com

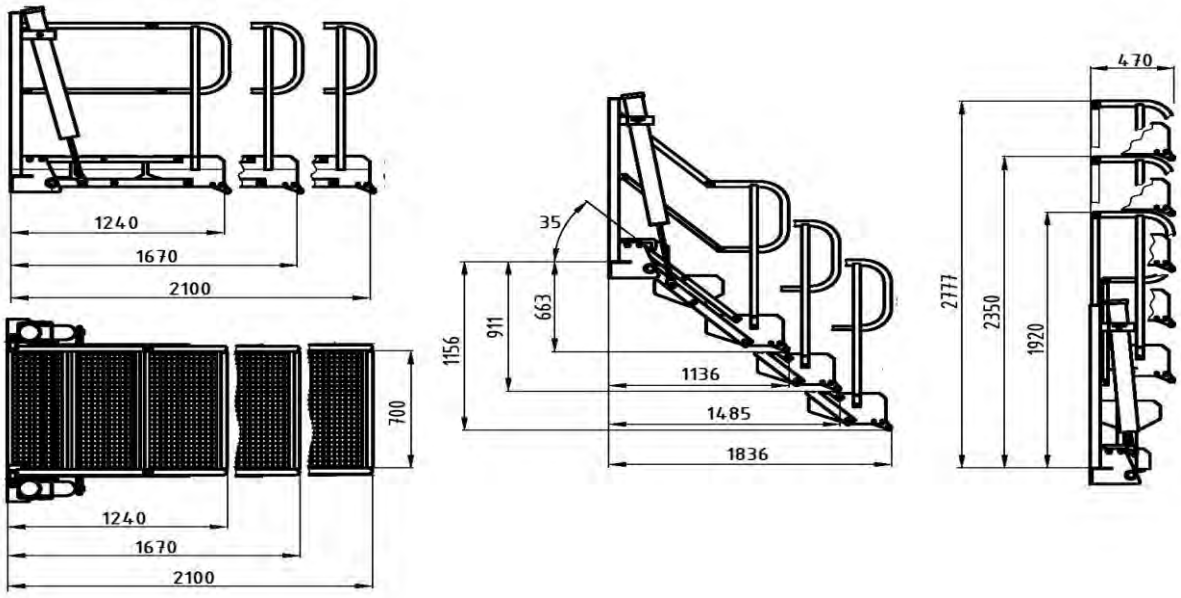

Офис.: г. Москва, ул. Молодогвардейская, д. 59, стр. 4
Производство. (Склад): г. Протвино, Кременковское ш, д. 2
e.mail : info@gidravli.com
Тел.: +7(495)120-22-41

hydravlic engineering company COM

ТЕХНИЧЕСКИЕ ХАРАКТЕРИСТИКИ

Основные параметры	Значения			
Наименование	МП-1	МП-3	МП-4	МП-5
Конструкция	Откидной трап	Параллелограммные ступени		
Количество рабочих ступеней, шт.	1	2	3	4
Рабочая ширина, мм	700			
Зона обслуживания (рабочая длина), мм	1000-2400	1240	1670	2100
Ход мостика из гаражного положения в рабочее	до 90 градусов	до 125 градусов (90 градусов с противовесом)		
Опорная часть	П-образная, обрезиненая			
Время установки	Не более 10сек			
Нагрузка на мостик	Не более 150кг в опущенном состоянии при опирании на цистерну (объект).			
Масса мостика (с противовесом), кг не более	180(230)	140(170)	160(200)	180(230)
Масса ограждения по бокам, кг не более	6			
Масса ограждения по периметру, кг не более	27			
Покрытие	Грунт; Эмаль; Порошковое;			
	Цинковое (горячее цинкование) Цинковое+Порошковое			
	Пескоструйная обработка нержавеющей стали			
Материал основания, направляющих, поручней, ступеней	Исполнение У (-40..+50) - Ст3 ; ХЛ (-60 ..+50) – 09Г2С (кроме листа ПВЛ ступеней)			
	Нержавеющая сталь AISI 304 (08Х18Н10)			
Материал дополнительных ограждений	Алюминиевый сплав АМг5м / сталь AISI 304			

КОЛЬЦО БЕЗОПАСНОСТИ

1400X2000X550

ФРОНТАЛЬНОЕ ОГРАЖДЕНИЕ

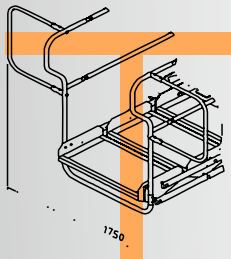

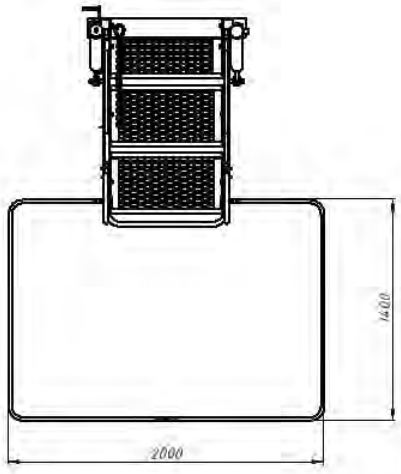

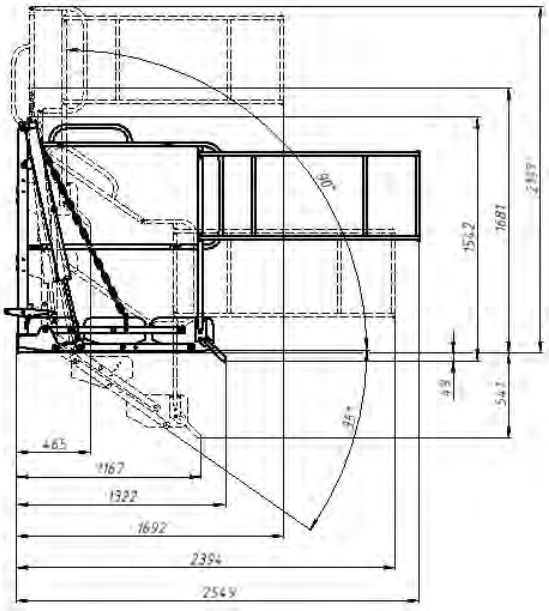

Офис.: г. Москва, ул. Молодогвардейская, д. 59, стр. 4
Производство. (Склад): г. Протвино, Кременковское ш, д. 2
e.mail : info@gidravli.com
Тел.: +7(495)120-22-41

ГидравлиКом

gidravli.com

hydravlic engineering company **COM**

КОДИРОВКА ОПРОСНЫЙ ЛИСТ

1	-	2	-	3	-	4-5-6	-	7	-	8	-	9	-	10
МП	-	**4**	-	**700**	-	**К**	-	**Э**	-	**М**	-	**ХЛ**	-	

1	**Серия**		
	Мостик переходной		МП
2	**Количество ступений**		
	Прямой мостик		1
	3 ступени параллелограмный механизм		3
	4 ступени параллелограмный механизм		4
	5 ступеней параллелограмный механизм		5
3	**Рабочая ширина**		
	700 (не указывается, по умолчанию)		700
	800		800
	Специальное исполнение		СП
4 5 6	**Дополнительное оборудование**		
	Кольцо безопасности	1400x2000x550	К
		Специальное исполнение. Размер	К(СП)
	Фронтальное ограждение	350x550	Ф
		Специальное исполнение. Размер	Ф(СП)
	Датчик гаражного положения		Д
	Тип опоры ВНИЗ		Н
7	**Покрытие**		
	Грунт		-
	Эмаль: СБЭ-111 «УНИПОЛ»® марки АМ. Базовый цвет- RAL 7004 (сигнальный серый)		Э
	Порошковое RAL7037 (пыльно-серый)		П
	Горячее цинкование		Ц
	Горячее цинкование + порошковая покраска		ЦП
	Специального исполнения*		СП
8	**Механизм подъема**		
	Пружинный (не указывается, по умолчанию)		
	Противовес		М
	Специального исполнения		СП
9	**Климатическое исполнение**		
	У1		-
	ХЛ1		ХЛ
10	**Код исполнения**		
	Заполняется производителем		-

КРЕПЛЕНИЕ МОСТИКОВ

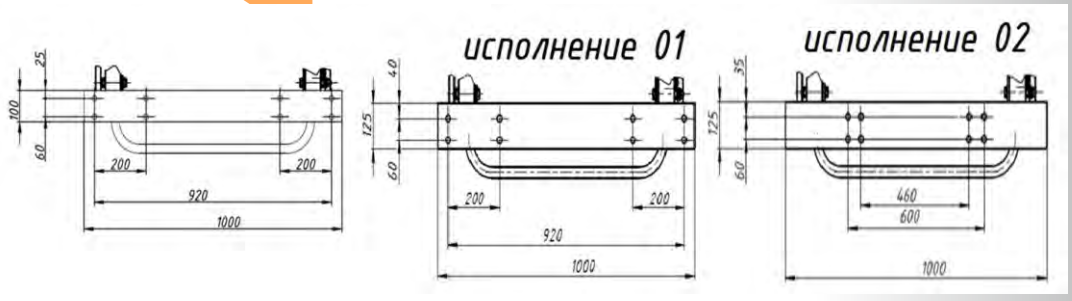

Офис.: г. Москва, ул. Молодогвардейская, д. 59, стр. 4
Производство. (Склад): г. Протвино, Кременковское ш, д. 2
e.mail : info@gidravli.com
Тел.: +7(495)120-22-41

ГидравлиКом
gidravli.com

hydravlic engineering company COM

ПРОГРАММА ПРОЕКТИРОВАНИЯ МОСТИК-ЭСТАКАДА

РАЗМЕЩЕНИЕ НА САЙТЕ GIDRAVLI.COM

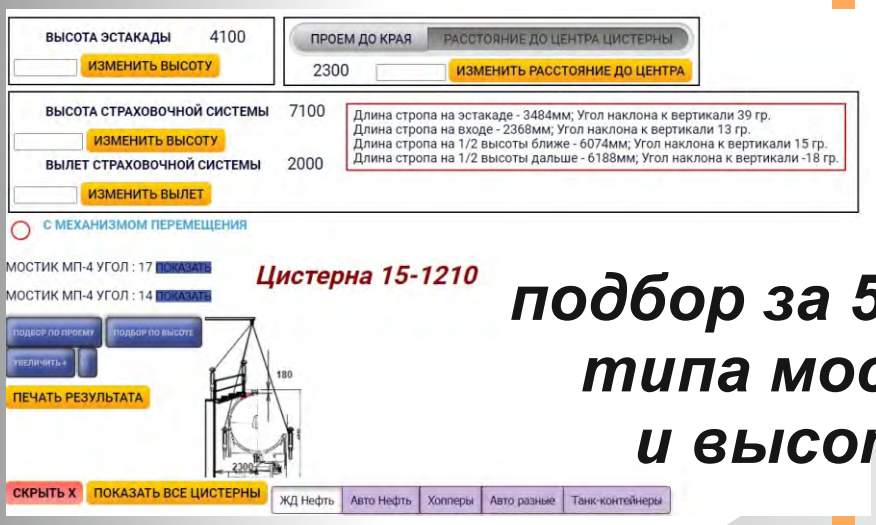

подбор за 5 минут типа мостика и высоты эстакады

ДОПОЛНИТЕЛЬНО

SAFE SYSTEM TECHNOLOGY

Soter by SFS

собственная линия страховочных систем

официальный дилер SFS Group
Soter Horizontal,
Soter Overhead и Soter Vertical
Швейцария

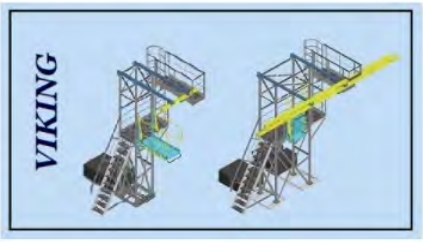

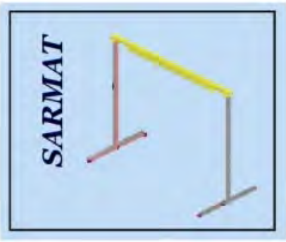

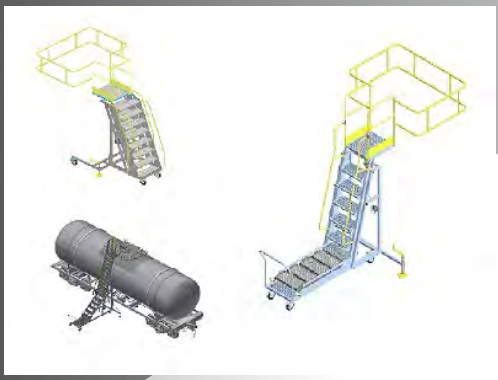

СТРАХОВОЧНЫЕ СИСТЕМЫ
ЛЕСТНИЦЫ ОБСЛУЖИВАНИЯ
ПЛОЩАДКИ ЭСТАКАДЫ

Офис.: г. Москва, ул. Молодогвардейская, д. 59, стр. 4
Производство. (Склад): г. Протвино, Кременковское ш, д. 2
e.mail : info@gidravli.com
Тел.: +7(495)120-22-41

ГидравлиКом

gidravli.com